TECNESI

CATÁLOGO DE SENSORES

E-mail: info@tecnesi-peru.com

Version: 1/22

www.tecnesi-peru.com

TECNESI

Sensores
dentro de perfiles

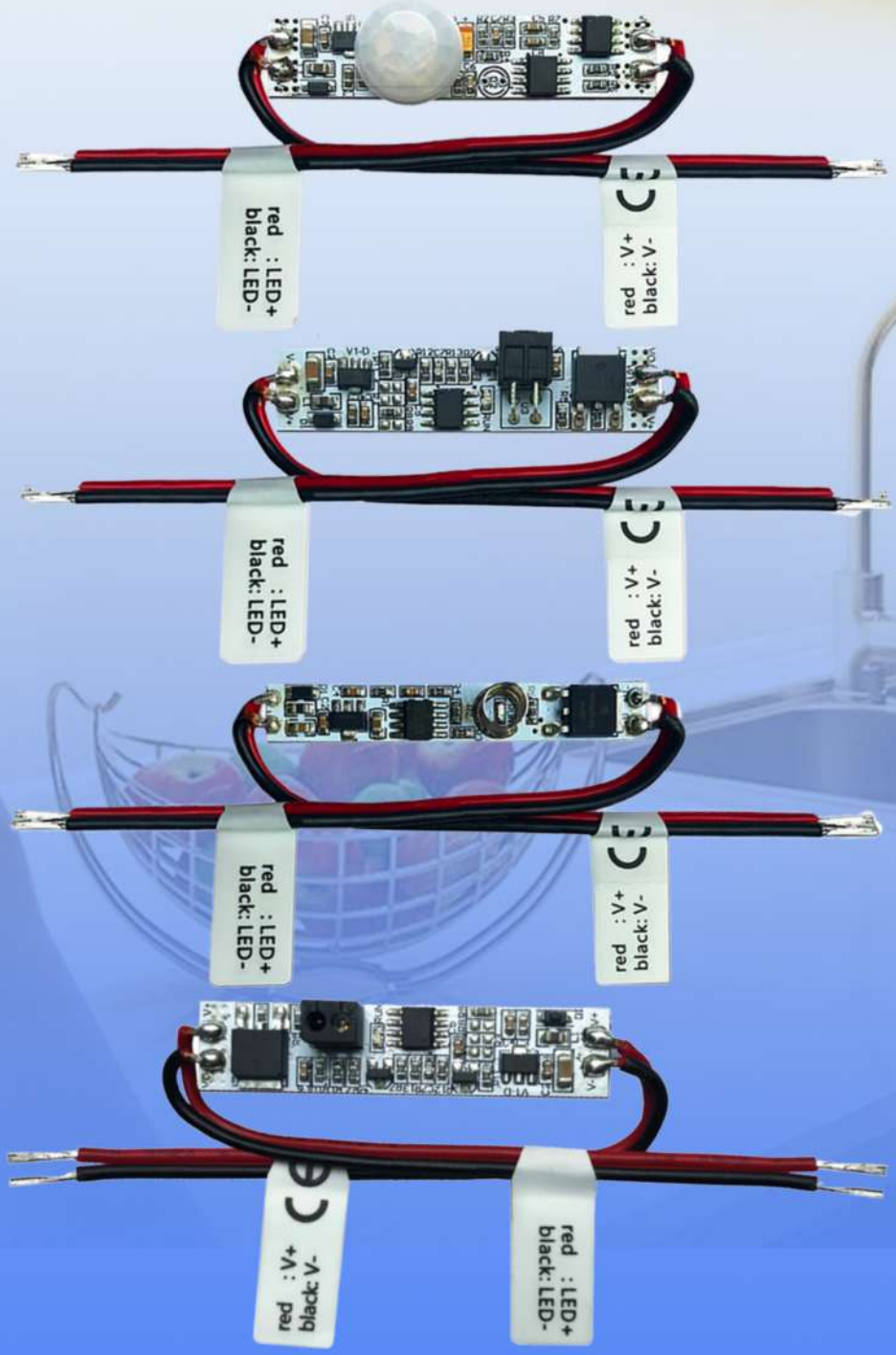

SENSORES PARA CINTAS LED DE 12-24V (DENTRO DE PERFILES)

TEC-E1-B:
sensor tipo barrido manual para perfiles

TECNESI

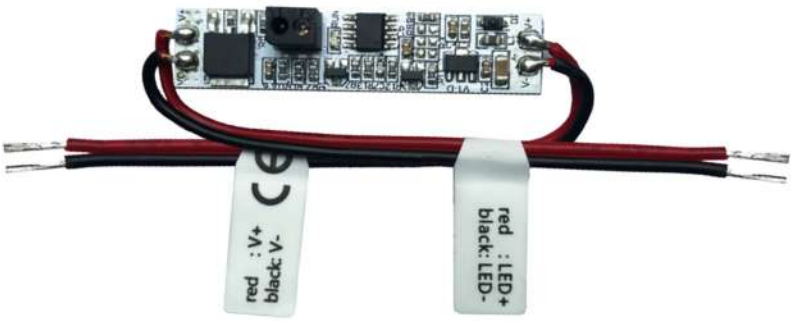

- Cuando se barre la mano, la tira se enciende gradualmente.
- Cuando vuelva a barrer con la mano, la tira se apagará gradualmente.
- Generalmente instalado en perfiles para cintas LED.

CE emc LVD

Diagrama de Cableado

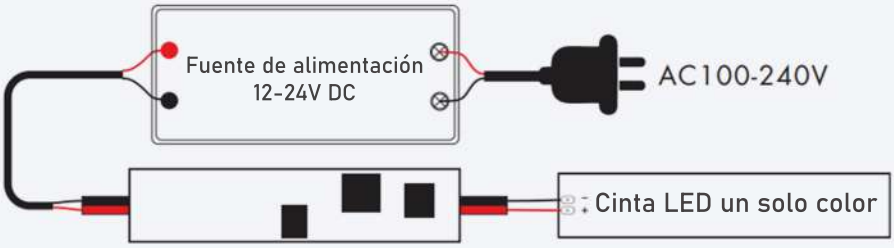

Parámetros Técnicos

Características generales	
Entrada	12-24V (4A)
Salida	12-24V (4A)
Potencia	Max. 48W@12V Max. 96W@24V
Certificaciones	CE, EMC, LVD
Distancia de detección	≤ 8
Ángulo de detección	15-30

Nota de Aplicación

1. El sensor no debe exponerse a la luz solar directa,o se introducirá una señalde interferencia
2. Haga un agujero de tamaño L7 x H5mm en la cubierta de la PC..
3. Ponga el interruptor del mini sensor en perfiles cuando la energía está apagada, coloque la cabeza del detetor en el orificio.
4. Preste atención a la entrada de energía y la polaridad de salida del LED

TEC-E1-C:

sensor tipo dimmer touch para perfiles

TECNESI

- Atenuador e interuptor con mini sensor LED de un solo color y voltaje constante de 1 canal.
- 0-100% de atenuación suave sin parpadeo.
- Generalmente instalado en perfiles para cintas LED.

CE emc LVD

Diagrama de Cableado

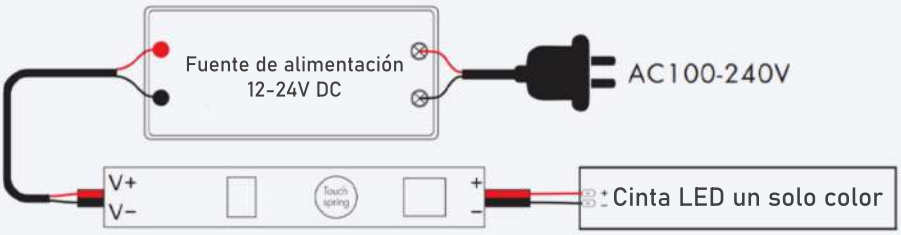

Parámetros Técnicos

Características generales	
Entrada	12-24V (3A)
Salida	12-24V (3A)
Potencia	Max. 36W@12V Max. 72W@24V
Certificaciones	CE, EMC, LVD
Rango de dimado	0-100%
Modo de activación	Táctil

Nota de Aplicación

1. Cuando lo instale en lugares con mucha humedad (por ejemplo, baños o cocinas), asegúrese de que sus perfiles LED estén aislado contra el agua, de lo contrario afectará la sensibilidad del sensor táctil.
2. Preste atención a la entrada de alimentación y la polaridad de salida del LED.
3. Ponga el interruptor del mini sensor en perfiles cuando la energía está apagada.
4. Pulsación corta en el LED azul: enciende o apaga la luz. Mantenga presionado el LED azul: atenúe hacia arriba, presione prolongadamente nuevamente para atenuar.

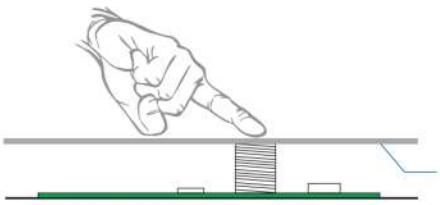

TEC-E1-D:

sensor para puertas, para perfiles

TECNESI

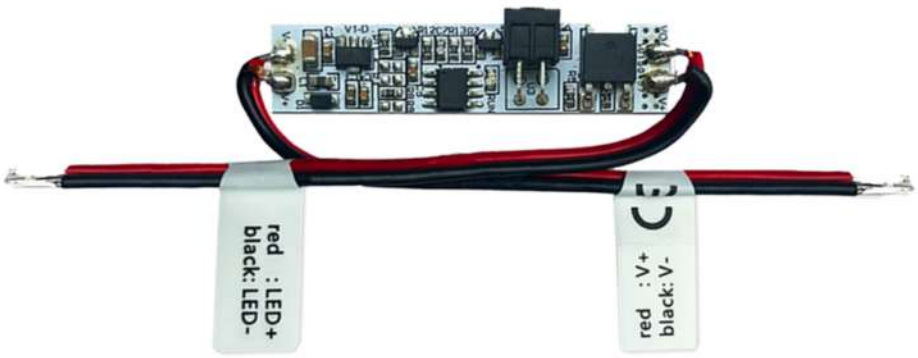

- Cuando la puerta se abre, o no hay obstáculos adelante, la tira se enciende gradualmente.
- Cuando la puerta se cierra,o hay un obstáculo adelante, la tira se apaga gradualmente.
- Generalmente instalado en perfiles para cintas LED.

CE emc LVD

Diagrama de Cableado

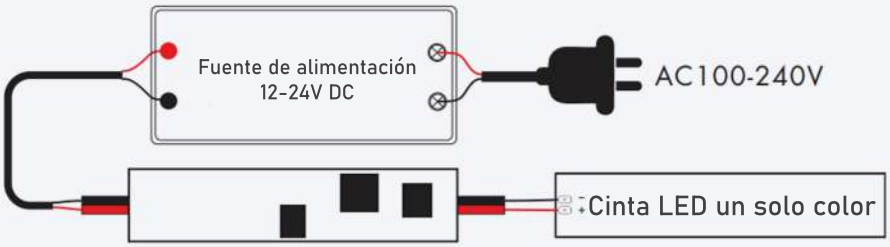

Parámetros Técnicos

Características generales	
Entrada	12-24V (4A)
Salida	12-24V (4A)
Potencia	Max. 48W@12V Max. 96W@24V
Certificaciones	CE, EMC, LVD
Distancia de detección	≤ 10
Ángulo de detección	15-30

Nota de Aplicación

1. El sensor no debe exponerse a la luz solar directa,o se introducirá una señal de interferencia.
2. Haga un agujero de tamaño L7 x H5mm en la cubierta de la PC.
3. Ponga el interruptor del mini sensor en perfiles cuando la energía está apagada, coloque la cabeza del detector en el orificio.
4. Preste atención a la entrada de energía y la polaridad de salida del LED.

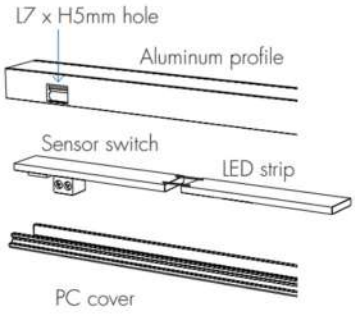

TEC-E1-R:
sensor tipo PIR para perfiles

TECNESI

- Cuando personas u objetos ingresan al campo sensible, la tira se enciende.
- Cuando salen del campo sensible, la tira se apaga después de 30 segundos.
- Generalmente instalado en la carcasa de tira de lámpara de aluminio.

CE emc LVD

Diagrama de Cableado

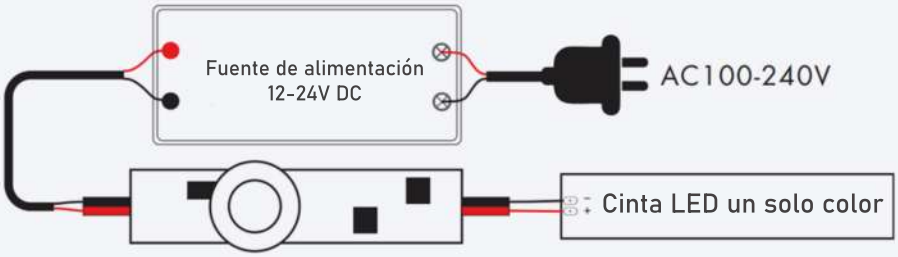

Parámetros Técnicos

Características generales	
Entrada	12-24V (3A)
Salida	12-24V (3A)
Potencia	Max. 36W@12V Max. 72W@24V
Certificaciones	CE, EMC, LVD
Distancia de detección	≤ 3m
Ángulo de detección	120

Nota de Aplicación

1. Ponga el interruptor del mini sensor en perfiles cuando la energía está apagada.
2. Preste atención a la entrada de energía y la polaridad de salida del LED.

TECNESI

Sensores regulares

SENSORES PARA CINTAS LED DE 12-48V (ADOSADOS Y EMPOTRADOS)

TEC-E1-L+ED:
para puertas

TECNESI

ED + E1-L

- Conexión de entrada con 9 tipos de detectores de sensores opcionales, salida conectada directamente a la tira de LED de bajo voltaje.
- Corriente de salida máxima de 8 A, potencia de salida máxima de 384 W a 48 V.
- Cuando la puerta se abre, o no hay obstáculos adelante, la luz se enciende gradualmente.
- Cuando la puerta se cierra, o un obstáculo adelante, la luz se apaga gradualmente.

CE RoHS emc LVD RED

Diagrama de Cableado

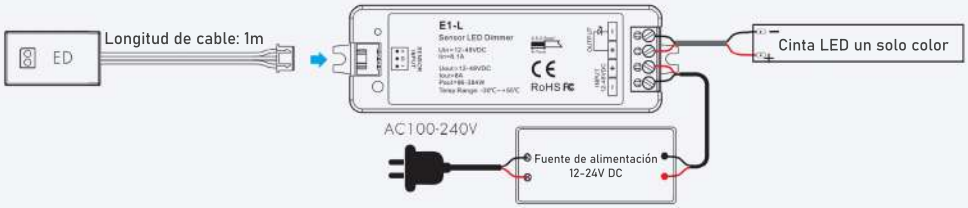

Parámetros Técnicos

Datos del Receptor	
Voltaje de entrada	12-36 VDC
Corriente de entrada	16.5A
Voltaje de salida	2x (12-36) VDC
Corriente de salida	2CH, 8A/CH
Potencia de salida	2x (96-288)W
Tipo de salida	Voltaje constante

Datos del Sensor	
Distancia de detección	≤ 10cm
Ángulo de detección	15-30

ED: Sensor de Puerta

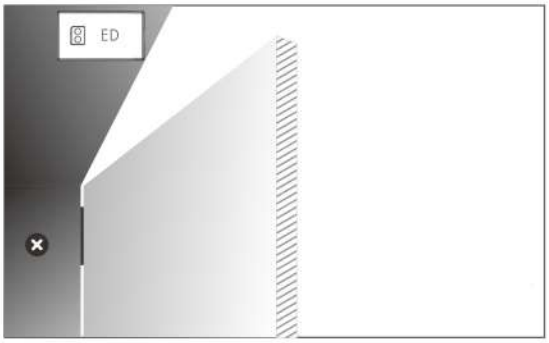

TEC-E1-L+ED (C):

sensor para puertas

TECNESI

ED (C) + **E1-L**

- Conexión de entrada con 9 tipos de detectores de sensores opcionales, salida conectada directamente a la tira de LED de bajo voltaje.
- Corriente de salida máxima de 8 A, potencia de salida máxima de 384 W a 48 V.
- Cuando la puerta se abre, o no hay obstáculos adelante, la luz se enciende gradualmente.
- Cuando la puerta se cierra, o un obstáculo adelante, la luz se apaga gradualmente.

CE RoHS emc LVD RED

Diagrama de Cableado

Parámetros Técnicos

Datos del Receptor	
Voltaje de entrada	12-36 VDC
Corriente de entrada	16.5A
Voltaje de salida	2x (12-36) VDC
Corriente de salida	2CH, 8A/CH
Potencia de salida	2x (96-288)W
Tipo de salida	Voltaje constante

Datos del Sensor	
Distancia de detección	≤ 10cm
Ángulo de detección	15-30

ED (C): Sensor de Puerta

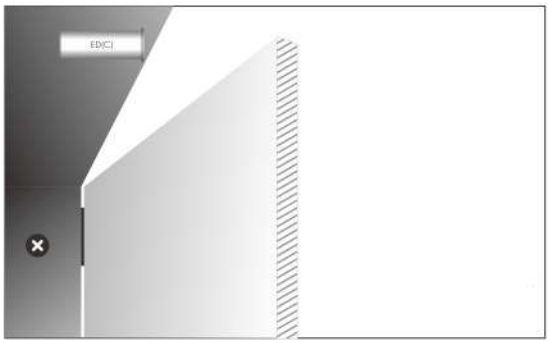

TEC-E1-L+EW:
sensor para madera

TECNESI

EW + E1-L

- Pegue el sensor debajo del tablero de madera o panel de vidrio.
- El medio puede ser madera, vidrio o plástico.
- Toque brevemente el área de detección para encender o apagar la luz, toque prolongadamente el área de detección para atenuar hacia arriba o hacia abajo.
- Corriente de salida máxima de 8 A, potencia de salida máxima de 384 W a 48 V.

CE RoHS emc LVD RED

Diagrama de Cableado

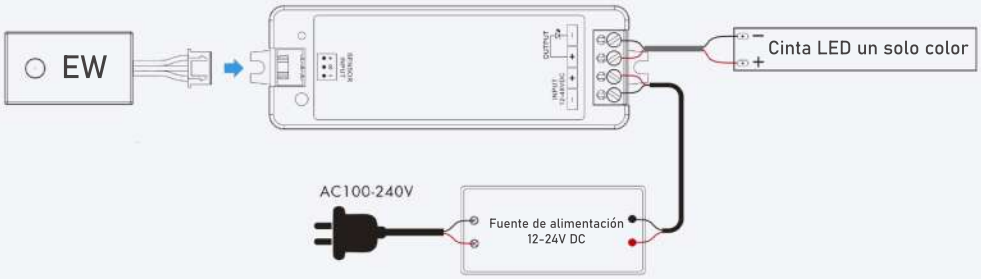

Parámetros Técnicos

Datos del Receptor	
Voltaje de entrada	12-48 VDC
Corriente de entrada	8.1A
Voltaje de salida	12-48 VDC
Corriente de salida	8A
Potencia de salida	96W/192W/288W/348W
Tipo de salida	Voltaje constante

Datos del Sensor	
Distancia de detección	≤ 5cm
Rango de dimado	0-100%

EW: Sensor para Madera

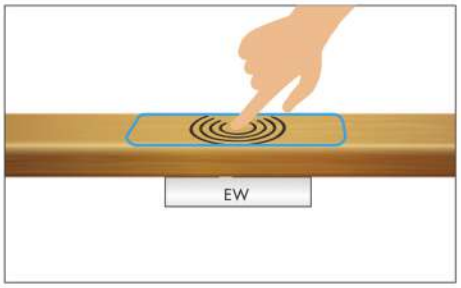

CONTROL DE LUZ DE ESCALERA CON SENSOR PIR

ES32

CONTROLADOR DE LUCES DE ESCALERAS CON SENSOR PIR

Sensor PIR / Sensor de luz diurna / Máx. 32 pasos / Compatible con 27 tipos de chips / Máx. 960 píxeles / Pantalla OLED

Características generales	
Entrada	5-24V
Salida	32 x (5-24)VDC
Potencia	32 x (5-24)W
Certificaciones	CE, EMC, LVD
Campo sensible	≤ 3m
Ángulo sensible	120

Descripciòn:

· El controlador de luz de escalera con sensor PIR multifuncional cuenta con un sensor de luz diurna.
· Tira de LED de bajo voltaje con salida de voltaje constante de 32 canales, Máx. 1A de corriente por canal.
· 2 grupos de salida de señal SPI (TTL), unidad de 27 tipos de tira de LED RGB digital IC,
Se puede configurar el tipo de IC y el orden R/G/B.
, WS2801, WS2803, P9813, SK9822.
· Fácil operación con pantalla OLED y 3 botones.
· cuatro modos de luz de trabajo seleccionables.
· Dos controladores de luz de escalera pueden conectarse en cascada.
· Modo de color múltiple incorporado, velocidad y brillo de 1 a 8 grados ajustables.
· El interruptor pulsador se puede utilizar como entrada de señal de inducción.
· Con función de autocomprobación rápida.
· Cualquier canal LED dañado en 32 canales se puede desactivar.

Estructura:

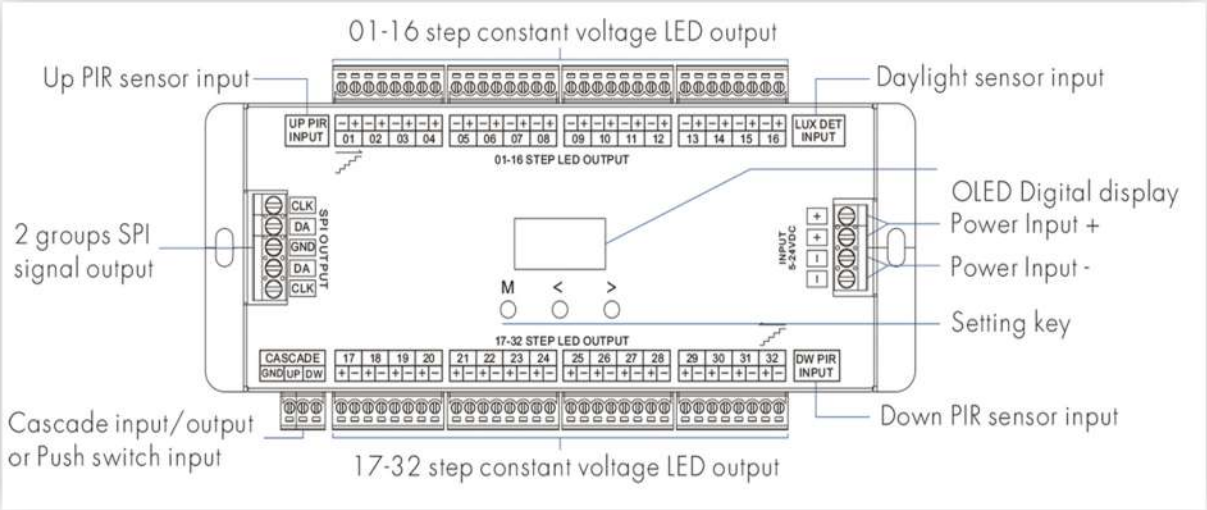

Medidas en mm:

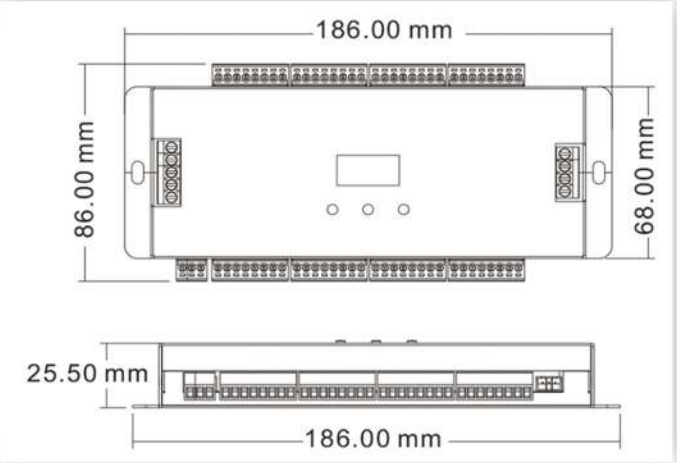

Forma de instalación:

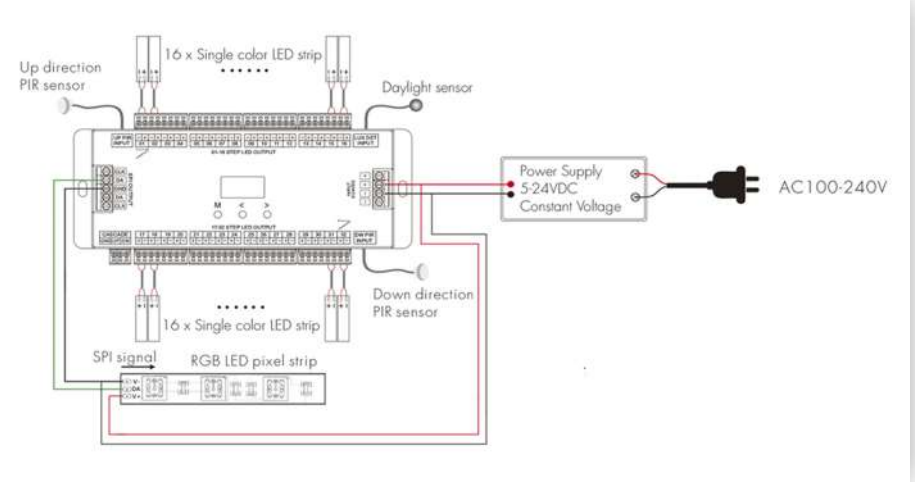

Tipos de IC compatibles con tira LED RGB de píxeles digitales:

IC type	Compatible IC type	Output signal
TM1809	TM1804,TM1812,UCS1903,UCS1909,UCS1912, UCS2903,UCS2909,UCS2912,WS2811,WS2812	DATA
TM1829		DATA
TM1914A		DATA
GW6205		DATA
GS8206	GS8208	DATA
LPD6803	LPD1101,D705,UCS6909,UCS6912	DATA,CLK
LPD8803	LPD8806	DATA,CLK
WS2801	WS2803	DATA,CLK
P9813		DATA,CLK
SK9822		DATA,CLK

Lista de embalaje:

LED Controller
1 pcs

User Manual
1 pcs

Daylight sensor
(30cm)
1 pcs

PIR sensor
2 pcs

PIR sensor
extension line (5m)
2 pcs

TECNESI

LIMA - PERU
+51 948 108 830
TECNESI PERU
@TECNESI_ILUMINACION
INFO@TECNESI-PERU.COM